Montageanleitung | *assembly instructions* – IZ/M, INS, IT
EMV-Feder | *EMC spring* **FP/M . . HE**

D / GB

BOPLA
A Phoenix Mecano Company

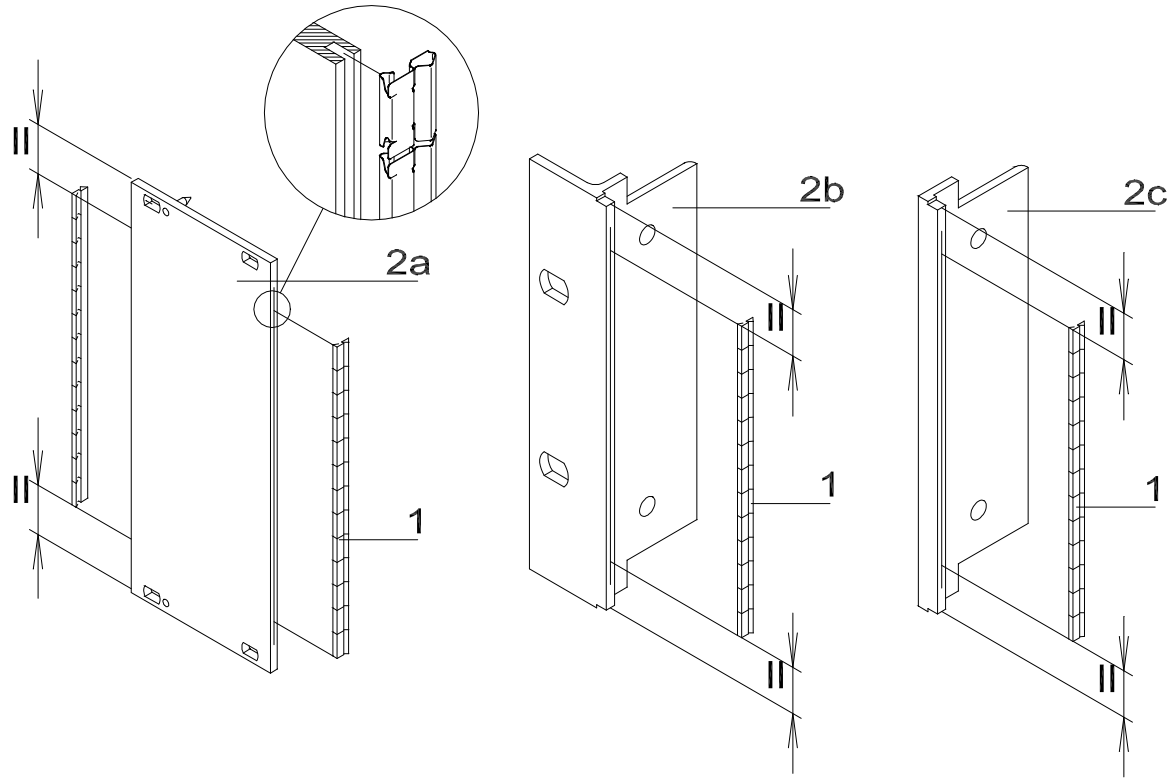

- Montagewerkzeug MWZ/M-II wird empfohlen.

- Assembly tool MWZ/M-II is recommended.

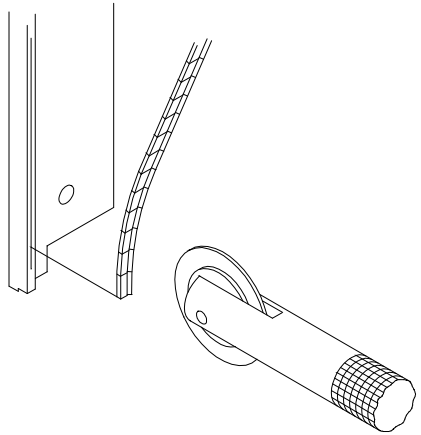

Hinweis: Bei Demontage ist die Feder nicht wieder zu verwenden.
Note: The feather cannot be reused after disassembly

Die Positionen 2a, 2b und 2c sind im Lieferumfang nicht enthalten.
Pos. 2a, 2b, and 2c are not supplied

Bopla Gehäuse Systeme GmbH
Borsigstr. 17-25
D- 32257 Bünde

Tel.: +49 (0) 52 23 / 969-0
Fax: +49 (0) 52 23 / 969-100
www.bopla.de
info@bopla.de

Art.-Nr./*Mat. No.* 86999914 Stand/*Last update* 08/2012